Piano cottura con cappa integrata
4-zone 87 cm
Nera

EAN 5414425133949

Dimensioni (mm)

Dimensioni (LxPxA) (mm)	872 x 520 x 224
Intaglio del piano di lavoro (LxP)(mm)	852 x 500
Dimensioni foro con inserto (LxPxA) (mm)	876 x 524 x 7

Cappa

Etichetta Energetica

Classe dı efficienza energetica (EEIhood)	B
Assorbimento annuo (kWh/anno) (AEChood)	55,9
Classe di efficienza Fluido-Dinamica (FDEhood)	C
Classe die efficienza luminosa (LEhood)	-
Classe die efficienza di Filtraggio dei Grassi (GFEhood)	C

Informazioni generali

Motore integrato	●
Isolante fonoassorbente	●
Numero di filtri antigrasso	1
Filtrante (impostazione predefinita)/ aspirante	● / ●
Dimensioni condotto di uscita fumi(mm)	89 x 222
Posizionamento condotto di uscita	Indietro / Sotto a sinistra

Funzioni

Metodo di controllo	Comandi Touch
Livelli di potenza	3 + P
Spegnimento ritardato (minuti)	10-30 (default)
Indicatore di pulizia dei filtri antigrasso	●
Indicatore di pulizia dei filtri di riciclo	●
Vetro rimovibile	●
Altezze di aspirazione (cm)	0, 10
Serbatoio/i d'acqua per la pulizia	●

Volume d'aria e rumorosità

Volume d'aria aspirante (m3/u) (EN 61591):	
- Minimo	375
- Massimo	537
Pressione (Pa):	
- Massimo	501
Pressione sonora / potenza in modalità aspirante (dB(A) re 1 pW)(EN 60704-2-13):	
- Minimo	43/55
- Massimo continua	51/62

Piano cottura

Informazioni generali

Vetro nero opaco	●
Bordo smussato	●
Installazione Sopratop, A filotop	● / ●

Zone di cottura

Numero di zone	4
Zone di cottura (mm)	240 x 200
Potenza per zona (max. / super Power) (W)	2100/3000 (retro) 1600/1850 (davanti)

Funzioni

Metodo di controllo	Comandi Touch rosso
Livelli di potenza	9 + Power
Timer per zone	●
Orologio indipendente	●
Spostamento pentola	-
Scaldavivande	-
Attivazione funzione flex	● (2x)
Calore residuo	●
Cottura automatica	-
Sicurezza bambino	●
Riconoscimento automatico pentole	-
Funzione Grill	-

Caratteristiche tecniche

Assorbimento massimo	7.555 W
Connessione elettrica	230 V
Consumo in stand-by Ps (W)	<0,5 W
Peso netto (kg)	30,0

Accessori

Accessori

KIT box insonorizzato	
- Box insonorizzato bianco A 98 (98x818x290mm) con filtro Monoblock + tubo	1811821
- Box insonorizzato nero A 98 (98x818x290mm) con filtro Monoblock + tubo	1811822
- Box insonorizzato grigio A 98 (98x818x290mm) con filtro Monoblock + tubo	1811823
Box insonorizzato	
- Box insonorizzato bianco A 98 (98x818x290mm) con filtro Monoblock	7921400
- Box insonorizzato nero A 98 (98x818x290mm) con filtro Monoblock	7922400
- Box insonorizzato grigio A 98 (98x818x290mm) con filtro Monoblock	7923400

Dimensioni

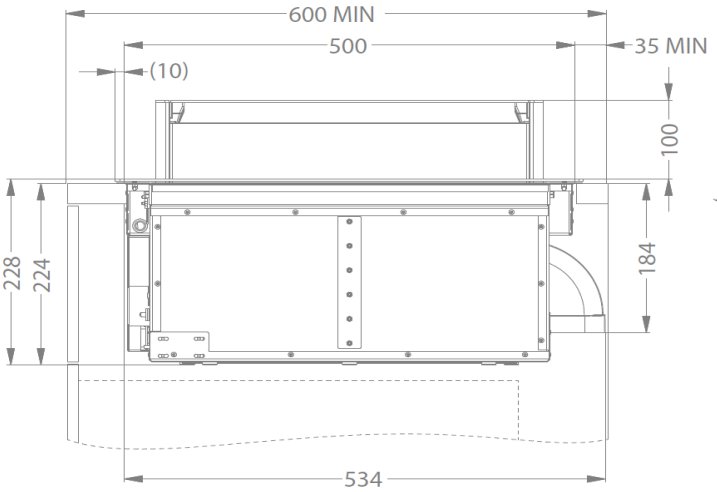

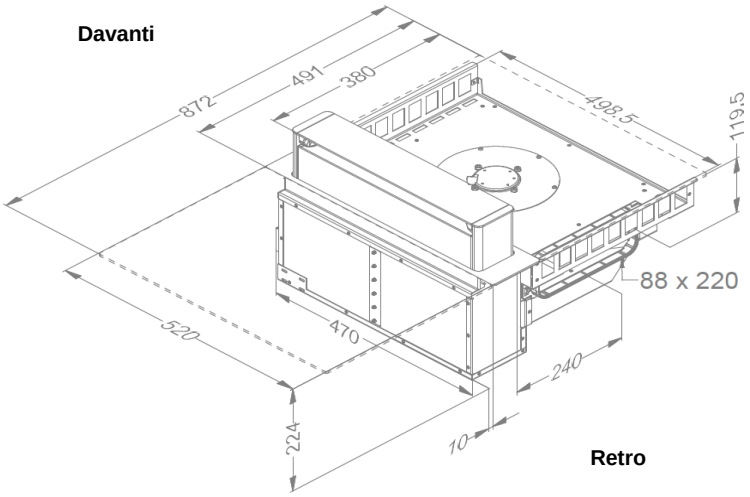

Sopratop

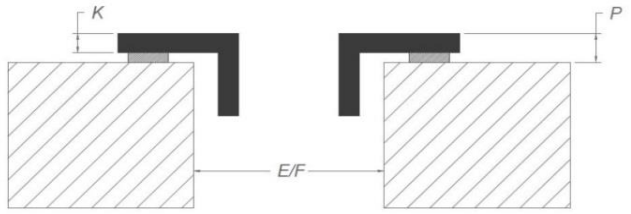

A filotop

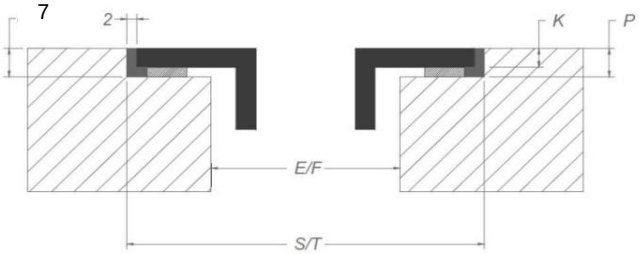

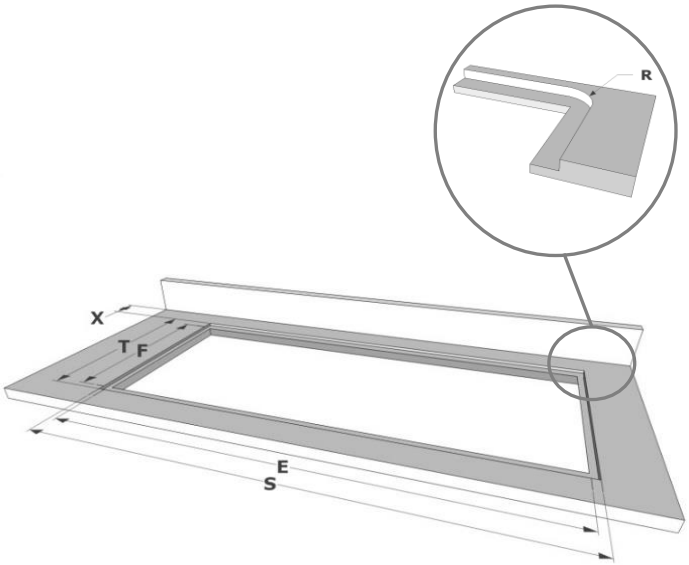

Dimensioni

mm

	E	F	K	P	R	S	T	X
Sopratop	852	500	5	7				35 min
A filotop	852	500	5	7	7	876	524	35 min